RAD MLT NEW AG

Teleskopické manipulátory pre poľnohospodárstvo

MANITOU
HANDLING YOUR WORLD

Handling your world

Skupina Manitou, ktorá bola založená rodinou Braudovcov, má viac ako 60 rokov a v súčasnosti je zastúpená po celom svete. Skupina, ktorá je svetovým lídrom v manipulácii v teréne, navrhuje, vyrába, distribuuje a poskytuje zariadenia pre stavebníctvo, poľnohospodárstvo a priemysel.

Produktové rady skupiny zahŕňajú: terénne pevné, rotačné a ťažkotonážne teleskopické manipulátory, terénne polo-priemyselné a priemyselné vysokozdvižné vozíky, kompaktné kolesové a pásové nakladače (malé nakladače), kĺbové nakladače, plošiny na zdvíhanie osôb, závesné vysokozdvižné vozíky, skladové zariadenia a príslušenstvo.

Skupina so svojimi ikonickými značkami Manitou, Gehl a Mustang a jej sieťou 1 400 predajcov po celom svete poskytuje najlepšie riešenia pri vytváraní najväčšej hodnoty pre svojich zákazníkov.

Skupina, ktorá má sídlo vo Francúzsku, zaznamenala v roku 2016 obrat 1,335 miliardy EUR v 140 krajinách sveta a zamestnáva 3 300 zamestnancov, ktorých cieľom je zaručiť spokojnosť zákazníka.

1958
Narodenie manipulátora Manitou na základe myšlienky Marcela Brauda.

1972
Začiatok internacionalizácie skupiny.

Podpísaná dohoda o obchodnom partnerstve so spoločnosťou Toyota o výhradnej distribúcii priemyselných manipulátorov Toyota vo Francúzsku.

1981
Uvedenie na trh prvého teleskopického manipulátora Manitou.

1984
Vstup na burzu.

1993
Komercializácia prvých rotačných teleskopických manipulátorov MRT.

1995
Uvedenie plošín na zdvíhanie osôb na trh.

1996
Dosiahnutie prvej certifikácie ISO 9001.

1998
Marcel Braud sa stal predsedom dozornej rady.

2006
Spoločnosť Manitou prekročila miliardový obrat.

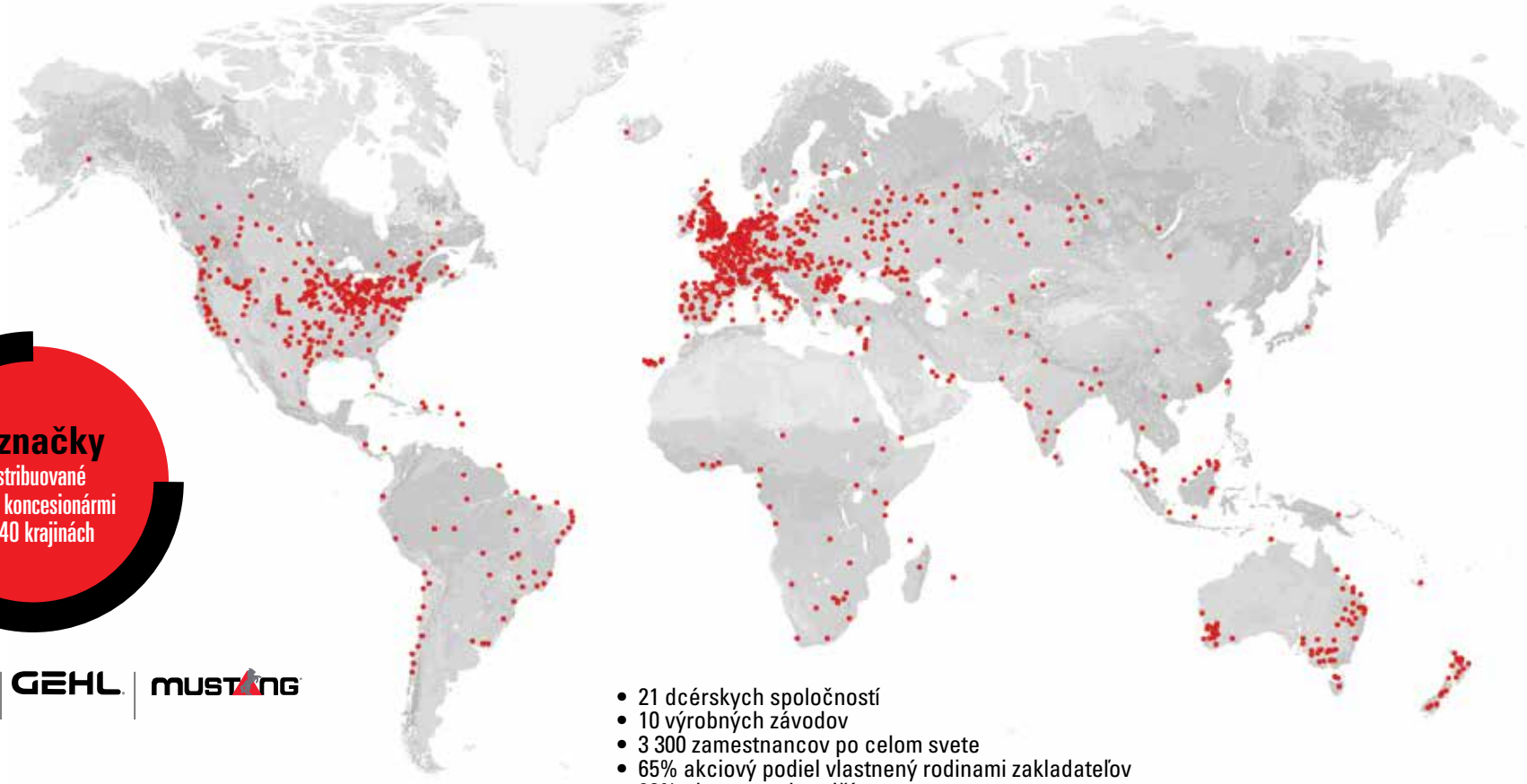

3 značky
distribuované
1 400 koncesionármi
v 140 krajinách

MANITOU HANDLING YOUR WORLD | GEHL | MUSTANG

- 21 dcérskych spoločností
- 10 výrobných závodov
- 3 300 zamestnancov po celom svete
- 65% akciový podiel vlastnený rodinami zakladateľov
- 80% obratu v zahraničí
- Obrat v roku 2016 vo výške 1.335 miliardy

2007
Spoločnosť Manitou slávnostne otvára medzinárodné logistické centrum s rozlohou o 22 000 m².

2008
Akvizícia americkej spoločnosti Gehl Company.

2009
Zmena v systéme riadenia a návrat k predstavenstvu.

2010
Uvedenie na trh kĺbových nakladačov Gehl a Mustang.

2012
Podpísaná dohoda so spoločnosťou Yanmar pre výrobu a distribúciu kompaktných bagrov.

2013
Posilnenie partnerstva so spoločnosťou Yanmar potvrdené kapitálovým vstupom spoločnosti Yanmar do skupiny vo výške 6,26%.

2014
Január: Michel Denis vymenovaný za generálneho riaditeľa.
Apríl: nový plán rozdelený do 3 divízií, z ktorých je jedna pre služby.

2015
Oslava 500 000. stroja predaného vo svete.

500 000

2016
Uvedenie na trh nového modelového radu MLT, NewAg

NewAg

MANITOU

PREHĽAD NEWAG

Panoramatický výhľad	10
Dizajn Manitou	14
Prispôsobený výkon	22
Účinné chladenie	24
Rôzne prevodovky	26
Pohodlne na všetkých terénoch	28
Vyrobený na dlhodobú životnosť	30
Úspora času	32
Uľahčuje vám život	38
Modelový rad MLT NewAg	42
Výber prídavných zariadení	50
Rad ťažných zariadení	52
Manitou vás sprevádza	56
Program REDUCE	58

NewAg

Vaša budúcnosť, naša vízia

Nový rad teleskopických manipulátorov pre poľnohospodárstvo s názvom NewAg od spoločnosti Manitou bol navrhnutý tak, aby vás každý deň sprevádzal a zodpovedal vašim potrebám vyjadreným prostredníctvom našej predajnej siete, veľtrhov, webovej stránky alebo sociálnych sietí značky Manitou.

Vzhľadom na náročnosť a význam vašej práce modelový rad NewAg ponúka v prvom rade **pohodlie, výkon a rentabilitu.** Objavte vývoj a technologické možnosti, ktoré vám každý deň pomôžu zlepšiť vašu rentabilitu.

max. výška
9 m

Až
4,1 tony

Max. hydraulický prietok
170 l/min

- Predné sklo s veľkou viditeľnosťou
- Optimálne osvetlenie: pracovný svetlomet ako štandardné vybavenie a LED + ako voliteľné vybavenie
- Zadné spätné zrkadlo s nastaviteľným držiakom
- Prístup do kabíny pomocou schodíka „Easy step“
- Kabína so všetkým komfortom: obrazovka Harmony alebo Vision*, výber umiestnenia tlačidiel „DSB“ nehlučná kabína, početné úložné priestory…
- Joystick Switch and Move (JSM®) na plávajúcej lakťovej opierke
- Výkon motora: 101, 129, 136 k
- Emisná norma: Stage IV / Final Tier 4
- Systém automatického vyčistenia chladiča*
- Niekoľko typov prevodoviek*: menič krútiaceho momentu (s prevodovkou PowerShuttle alebo Powershift box Plus), M-Varioshift, M-Vario Plus
- Viacero pohybov pri vysokej rýchlosti pomocou rozdeľovača flow sharing*
- Odpruženie výložníka „Active CRC“*
- Široká škála originálneho príslušenstva schváleného spoločnosťou Manitou
- Easy Connect System (ECS)
- K dispozícii je niekoľko ťažných zariadení
- Veľký výber pneumatík
- Ľahko prístupné maznice
- Možnosť využitia systému Easy MANAGER

*V závislosti od modelu a/alebo verzie

POHODLIE NA PRVOM MIESTE

Pohodlie je krokom k produktivite. To je dôvod, prečo vám naše teleskopické manipulátory poskytujú optimálnu ergonómiu a všetky funkcie, ktoré potrebujete, aby ste sa mohli naplno venovať vášmu podnikaniu.

PANORAMATICKÝ VÝHĽAD

Dôkladne premyslený výhľad

Modely rady NewAg sa vyznačujú výnimočnou viditeľnosťou. Uhol každej tyče strešnej mreže bol starostlivo upravený v závislosti od výšky zdvihu, takže si môžete vychutnať nerušený výhľad na náklad bez ohľadu na jeho polohu.

Nízka poloha kĺbu výložníka a jednodielne čelné sklo ponúkajú 360° výhľad, ktorý zaručuje vašu bezpečnosť a tiež bezpečnosť vo vašom okolí.

PATENTOVANÁ MRIEŽKA

Prémiové*
stierače

Prídavný stierač zaručuje dokonale jasný výhľad na prednú časť stroja.

Elektrické
spätné zrkadlo s rozmrazovaním*

Pravé spätné zrkadlo je možné ľahko nastaviť zvnútra kabíny. Funkcia rozmrazovania vám umožňuje pracovať efektívne bez ohľadu na meteorologické podmienky.

*štandardné alebo voliteľné vybavenie v závislosti na stupňoch výbavy

Voliteľné vybavenie LED+

Voliteľné vybavenie LED+ zaisťuje optimálne osvetlenie okolo stroja:

- 1 v zadnej časti kabíny, na ľavej strane,
- 2 v prednej časti stroja, na pravej strane,
- 1 v zadnej časti stroja nad ťažným zariadením.

Optimálne osvetlenie

Stroj je vybavený na prácu v noci:

- 4 pracovnými svetlami na kabíne (halogénové alebo LED, v závislosti od prevedenia),
- 1 stropným svetlom vo vnútri kabíny,
- 2 pracovnými LED svetlami na výložníku (voliteľné).

Vetranie
kabíny

Dokonca aj v prašnom prostredí môžete bez problémov dýchať vďaka:

- nastaviteľným vetracím otvorom,
- 2 kabínovým filtrom.

DIZAJN MANITOU SLÚŽI PRE VAŠU POHODU

Zabudnite na čas ubiehajúci vo vašom stroji!

Využite vybavenie, ktoré je plne prispôsobené vašim potrebám: sedadlo potiahnuté tkaninou, stĺpik riadenia nastaviteľný do výšky a hĺbky, slnečné clony, elektricky ovládané okná, USB port, 12 V zásuvka…

Vzhľadom na to, že ticho prispieva k pohode, prikladáme veľký význam odhlučneniu našich kabín (len 73 dB). Ak vám ticho niekedy prekáža, zapnite rádio!

Pre ešte väčšie pohodlie si vaše veci ľahko nájdu svoje miesto vo veľkých a početných úložných priestoroch.

Automobilový štandard (hluk identický ako pri vozidle, ktoré sa pohybuje rýchlosťou 100 km/h)

Jednoduchý prístup do kabíny

Prístup k sedadlu vodiča bol kompletne prepracovaný. Teraz sa dostanete do kabíny veľmi jednoducho. Protišmykový schod a veľké rukoväte na stĺpiku manipulátora ešte viac zjednodušujú zostup aj výstup.

Zrozumiteľná a nastaviteľná palubná doska

Na palubnej doske NewAg sú všetky ovládacie prvky v dosahu a sú jasne identifikované pomocou piktogramov a farebných kódov. Keďže každý z nich má svoju logiku, vyberte si umiestnenie vašich tlačidiel „DSB“: nenahraditeľná úspora času, aby ste sa mohli sústrediť na dôležité úlohy!

2 obrazovky
2 prevedenia…

Bez ohľadu na zvolenú výbavu, na obrazovke v kabíne sa zobrazujú intervaly údržby, rýchlosť presunu, čas a ďalšie užitočné informácie pre vašu každodennú prácu. K dispozícii je viac ako 80 kontextových ponúk, ktoré vám pomôžu pri každodennej práci.

Všetko za účelom uľahčenia vášho pracovného dňa!

JSM® na plávajúcej opierke, ktorý je exkluzívne len v strojoch Manitou, vám umožňuje bezpečne a bez únavy ovládať všetky pohyby jednou rukou: zdvíhanie a spúšťanie výložníka, vyťahovanie alebo sťahovanie teleskopického systému, vyklápanie, hĺbenie lopatou, hydraulické pohyby príslušenstva, ale aj zmena smeru jazdy. Vždy držte jednu ruku na volante, aby ste mali úplnú kontrolu nad vaším strojom.

1. Tlačidlo FNR (Front Neutral Reverse)
2. Hydraulické vedenie pre prídavné zariadenia
3. Teleskopický mechanizmus: roztiahnutie alebo zatiahnutie

4. Smerom dopredu: spúšťanie výložníka
   Smerom dozadu: zdvíhanie výložníka
   Smerom doľava: vylamovanie
   Smerom doprava: vyklápanie

Klimatizácia s automatickou reguláciou*

Vyberte si ideálnu teplotu a môžete pokojne pracovať.

*štandardné alebo voliteľné vybavenie v závislosti na stupňoch výbavy

VÝKON NA PRVOM MIESTE

Vzhľadom na to, že výkon je v centre vašej pozornosti, naše poľnohospodárske teleskopické manipulátory ponúkajú funkcie a výber prevodoviek prispôsobené tak, aby vyhovovala vášmu prostrediu.

MANITOU

PRISPÔSOBENÝ VÝKON, REGULOVANÁ SPOTREBA

až
5%
zníženie spotreby paliva*

REDUCE
FUEL ECO-PROGRAM

Pohon prispôsobený vašim potrebám

Každý teleskopický manipulátor má konzistentný pohon, ktorý vám umožní mať najlepší krútiaci moment stroja-motora pre maximálnu účinnosť a minimálnu spotrebu.

Modelový rad NewAg je vybavený 4-valcovými motormi Deutz so zdvihovým objemom 3,6 l. S rozsahom výkonu od 101 k do 136 k, v závislosti od modelu, sa tieto motory dokonale hodia na vaše činnosti.

* v porovnaní s našou predchádzajúcou verziou Stage IIIB

Čistejší motor

Modely NewAg používajú v súlade s normou Stage IV (Tier 4 Final) DOC (Diesel Oxidation Catalyst) a katalyzátor SCR (Selective Catalytic Reduction) s AdBlue (typ AdBlue®).

CHLADENIE PRISPÔSOBENÉ VÁŠMU PROSTREDIU

Chladiaci systém
určený pre vás!

Chladiaci systém NewAg bol navrhnutý tak, aby vám zabezpečil dlhé pracovné dni bez starostí. Je vybavený elektronickou reguláciou*, ktorá automaticky udržiava rýchlosť otáčania ventilátora v závislosti od teploty motora. Výrazne tak znížite spotrebu paliva.

*voliteľné vybavenie pre MLT 733 s automatickým vyčistením chladiča.

Automatické očistenie chladiča

Funkcia „automatického vyčistenia* chladiča“ každé 3 minúty (na 15 sekúnd) mení tok vzduchu bez ohľadu na otáčky motora. Chladenie je vždy optimálne, a to najmä v prašnom prostredí s prítomnosťou slamy alebo hydinového trusu a páperia.

*voliteľné vybavenie pre MLT 733

RÔZNE PREVODOVKY PRE RÔZNE POUŽITIA

Menič krútiaceho momentu s prevodovkou Powershuttle

Táto prevodovka, ktorá je spoľahlivá, úsporná a efektívna, je zvlášť vhodná, ak používate váš stroj na nakladanie v poľnohospodárstve, na presuny po akomkoľvek teréne alebo ceste. V spojení so štvorstupňovou mechanickou prevodovkou môžete ľahko nastaviť rýchlosť podľa vášho použitia.

Menič krútiaceho momentu s prevodovkou Powershift Plus

Používanie tejto prevodovky je veľmi jednoduché. Rýchlostné stupne sú pod krútiacim momentom radené buď ručne (tlačidlami +/- na JSM® prechádzate 6 rýchlostnými stupňami) alebo automaticky. To vám umožní sústrediť sa výlučne na vašu prácu.

až
40 km/h

M-Varioshift

M-Varioshift vám umožňuje prispôsobiť rýchlosť presunu až do 40 km/h a ťažnú silu v závislosti od použitia. Jednoduchým pohybom ruky si priamo pomocou JSM® (tlačidlá +/-) môžete zvoliť rýchlosť (2 rýchlosti). Okrem presnosti M-Varioshift zaisťuje aj hladkú manipuláciu.

M-Vario Plus

Získať rýchlosť 40 km/h bez toho, aby sa muselo prechádzať jednotlivými rýchlosťami a bez sekania, žiaden problém! Tento plynulo meniteľný prevod (CVT) sa skladá z dvoch hydraulických motorov s radiálnymi piestami napájanými hydraulickým čerpadlom. Pri nízkej rýchlosti sa aktivujú oba motory. Ťažná sila je teda porovnateľná s prevodom s meničom krútiaceho momentu. Pri vysokej rýchlosti je aktívny iba jeden motor. Maximálna rýchlosť, ktorú je možné dosiahnuť bez straty energie, umožňuje zachovať vysokú ťažnú silu. Spotreba paliva je optimalizovaná. Hluk spôsobený prevodovým systémom je nižší. Systém M-Vario Plus, ktorý kombinuje presnosť a výkonnosť, je pohodlný aj pre najmenej skúsených používateľov.

2 jazdné* režimy

- **Režim „Pohodlie“**
  Jazda je presnejšia. Je to vynikajúce pri umiestňovaní nákladu.
- **Režim „Dynamický“**
  MLT reaguje lepšie počas nakládky.

Funkcia Inching*

Táto funkcia umožňuje zrýchliť pohyby výložníka pri postupnom znižovaní rýchlosti posunu manipulátora vpred.

Režim Eco*

Otáčky motora sa optimalizujú, čím sa zaručuje vyšší výkon. Výrazne sa znižuje spotreba paliva a hladina hluku.

* Štandardne dodávané s prevodovkou M-Varioshift a M-Vario Plus.

POHODLNE NA VŠETKÝCH TERÉNOCH

Diferenciál s obmedzeným preklzom

Modely NewAg sú štandardne vybavené diferenciálom s obmedzeným preklzom na prednej náprave, aby ste zvládli aj náročné situácie.

Manipulácia na všetkých terénoch

- Pneumatiky s agrárnym profilom
- Vysoká svetlá výška umožňuje s ľahkosťou prekonávať prekážky
- Oscilujúca zadná náprava zaisťuje maximálnu trakciu a stabilitu
- 4 hnacie kolesá
- Optimálny polomer otáčania
- Obrys prispôsobený vašej farme prostredníctvom rôznych šírok a výšok, ktoré sú k dispozícii

4 režimy riadenia na výber

Mimoriadne ľahko ovládateľný stroj vďaka 4 režimom riadenia:

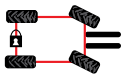

2 riadené kolesá
pre prevádzku na pozemných komunikáciách,

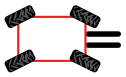

4 riadené kolesá
pre manévrovanie v stiesnených priestoroch,

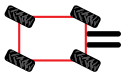

Režim krab
pre bočné prístupy a náročné podmienky,

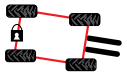

Režim manipulácia v režime krab
pre použitia, ako je silážovanie.

Odpruženie výložníka "Active CRC" *

Tento systém umožňuje absorbovať náhle pohybyvýložníka počas jazdy s alebo bez nákladu. Komponenty sú menej namáhané, váš náklad je chránený a komfort obsluhy je zaistený.

Náš nový systém „Active CRC“ pracuje nezávisle na uhle výložníka a automaticky sa aktivuje pri rýchlosti nad 4 km/h. Pri nižšej rýchlosti je funkcia vypnutá, aby boli uprednostňované presné pohyby za účelom jednoduchšieho a vhodnejšieho umiestnenia nákladu.

*štandardné alebo voliteľné vybavenie v závislosti na stupňoch výbavy.

VYROBENÝ NA DLHODOBÚ ŽIVOTNOSŤ

1. Výložník z „dvojitého U profilu“ je zváraný na menej namáhaných miestach, aby vydržal intenzívne používanie
2. Hadice a rozdeľovač sú dobre chránené pod výložníkom
3. Valec pre vylamovanie je dobre chránený za hlavou výložníka
4. Nápravy Dana Spicer s planétovým reduktorom
5. Vyššie umiestnené riadiace valce chránené pred projekciou štrku
6. Multi-diskové brzdy v olejovom kúpeli nachádzajúce sa v nápravách
7. Schopnosť meniť polohu spätného zrkadla na zadnej strane stroja, aby sa zabránilo nebezpečenstvu rozbitia
8. Monoblokový podvozok
9. Kabína zodpovedajúca norme ROPS/FOPS, stupeň 2

BUDETE MAŤ VOĽNÝ ČAS

Súbežné pohyby

Rozdeľovač Flow Sharing, ktorý je štandardným vybavením MLT 635/733*/737/741/940, zaručuje viacero súbežných pohybov, aby bola vaša práca efektívnejšia.

100, 150, alebo 170 l/min

Hydraulické čerpadlo vášho MLT spojené s JSM® vám zabezpečuje maximálny prietok 100, 150 alebo 170 l/min pre rýchle a presné pohyby.

*voliteľné.

Výmena príslušenstva
za niekoľko sekúnd

Vďaka upínaciemu systému spoločnosti Manitou, ktorým 35 rokov vybavujeme všetky naše teleskopické nakladače, môžete vymeniť príslušenstvo v priebehu niekoľkých sekúnd.

ECS® (Easy Connect System) dekomprimuje hydraulické vedenie prídavného zariadenia bez zastavenia motora, čo umožní jednoduchú a rýchlu výmenu hydraulických prídavných zariadení.

Doplnok
Intelligent Hydraulics
3 funkcie

1 - **„Quicklift“**: automaticky spája dva pohyby (zdvíhanie/spúšťanie + vyťahovanie/sťahovanie teleskopického systému) a uľahčuje manipuláciu pri skladovaní.

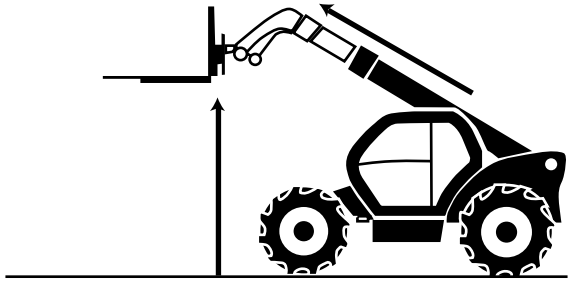

2 - Trasenie lopaty **„Bucket Shaker“**: rýchle vyprázdnite lopatu bez nutnosti vykonávať opakujúce sa pohyby. Hnoj už nebude viac prilepený na dne lopaty.

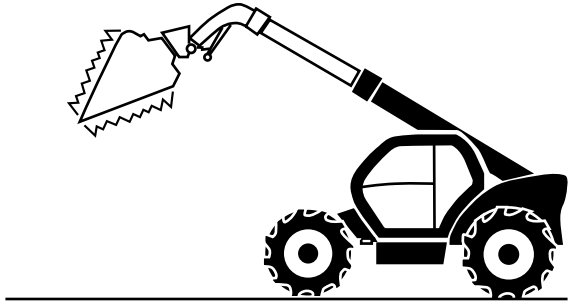

3 - Automatický návrat do nakladacej polohy **„ Return To Load “**na zjednodušenie návratu (príslušenstva a výložníka) do polohy vopred definovanej operátorom. Táto funkcia je zaujímavá predovšetkým pre operácie počas nakládky.

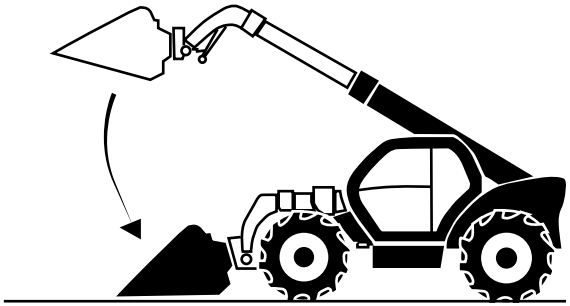

Doplnok
Regenerative Hydraulics

Tento systém vám umožňuje spustenie výložníka bez ohľadu na otáčky motora s použitím gravitácie. Zabezpečí vám úsporu času pri každej operácii a úsporu paliva.

Doplnok
hydraulické zaistenie

Hydraulické zaistenie z palubnej dosky umožňuje zmeniť a zabezpečiť prídavné zariadenia bez opustenia kabíny.

MANITOU
MANITOU

RENTABILITA NA PRVOM MIESTE

Jednoduchý prístup k hlavným mechanizmom zariadenia, optimalizované údržbové intervaly, pripojený stroj... Zaviedli sa maximálne možné opatrenia za účelom aktívneho zlepšovania rentability vašej prevádzky vďaka optimalizácii času a nákladov na používanie manipulátora.

NAŠA PRIORITA: ULAHČIŤ VÁM ŽIVOT

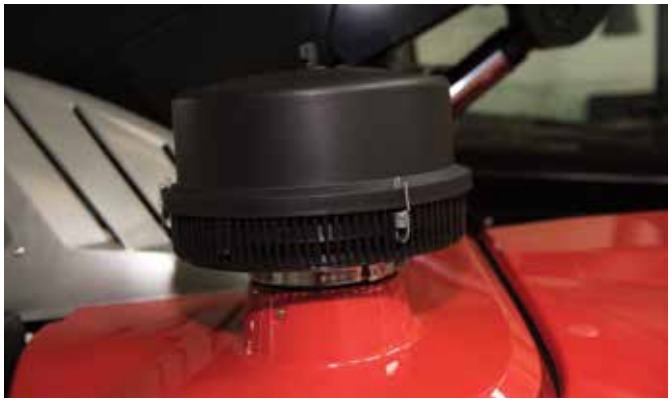

Jednoduchý prístup k základným orgánom motora

Vzhľadom na to, že nemáte času navyše, sme urobili všetko možné, aby sme uľahčili údržbu v motorovom priestore:

- Veľké otvorenie kapoty
- Možnosť „vyfúkať" chladič z každej strany
- Poklop (pod chladičom)
- Jednoduchý prístup k rôznym filtrom, meradlu motorového oleja…

Jednoduchý a bezpečný prístup k hlavným nádržiam

Palivová nádrž, nádrž na močovinu (typ AdBlue®) a nádrž hydraulického oleja sú ľahko dostupné na odlišných miestach, aby sa zabránilo riziku chyby.

Plnenie nádrže brzdovej kvapaliny a kvapaliny ostrekovača je v uzavretom priestore, mimo kabíny. To znamená, že vnútro zostane čisté.

Intelligenná údržba

Servisné intervaly a diagnostika stroja sú zobrazené na obrazovke na palubnej doske.

Optimalizované údržbové intervaly

Vypustenie hydraulického oleja každých 2000 hodín (namiesto 1000 hodín pri predchádzajúcich modeloch).

Výmena vzduchového filtra každých 1000 hodín (namiesto 500 hodín pri predchádzajúcich modeloch).

REDUCE
TCO PROGRAM

PRIPOJENÝ STROJ

Easy MANAGER je jednoduchý a flexibilný nástroj na maximalizáciu prevádzkového monitorovania zariadenia. Doplnok je j dispozícii pri objednávke alebo neskôr, pretože všetky naše nové stroje si vhodné.

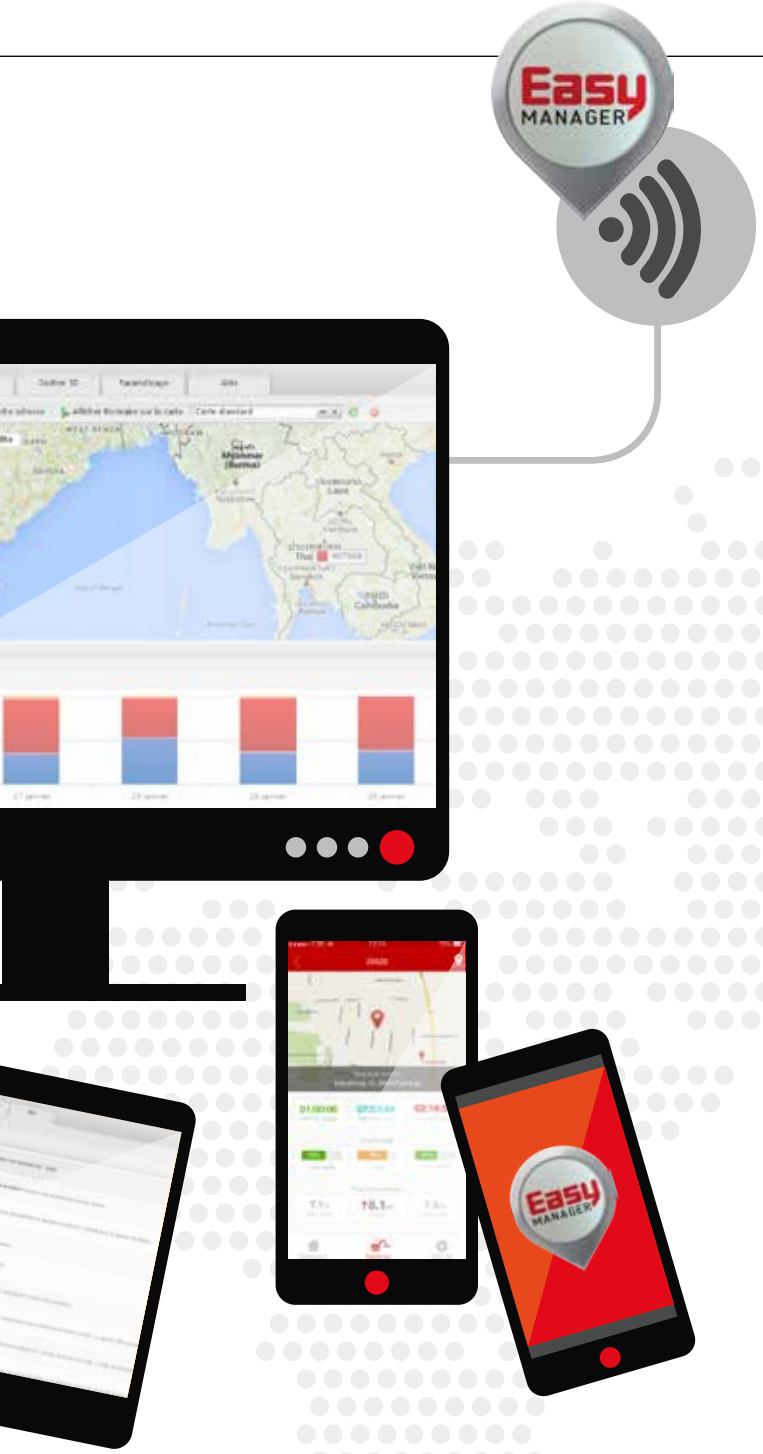

Spravovať

Zobrazte v reálnom čase miesto a spôsob používania zariadenia. Zvýšte dostupnosť stroja a umožnite koncesionárovi vykonávať diagnostiku na diaľku. Kontrolujte si rozpočet a zároveň zaručte optimálnu údržbu stroja, čím sa maximalizuje hodnota pri opätovnom predaji.

Optimalizovať

Zverte údržbu svojho stroja koncesionárovi, ktorý získa prístup k prevádzkovým údajom a stanoví zásahy tak, aby vám vyhovovali. Analyzujte výkonnosť zariadenia vďaka palubnej doske a správam o činnosti za účelom optimalizácie jeho používania a spotreby paliva.

Zabezpečiť

Chráňte si zariadenie pred krádežou a podvodnými používaniami pomocou výstrah. Kontrolujte prístup k zariadeniu za účelom overenia používateľov a zaručenia ich bezpečnosti.

VLASTNÝ ŠTÝL PRE KAŽDÉHO

Máte k dispozícii modelový rad manipulátorov s nosnosťou 3 až 4,1 tony a výškami zdvihu od 6 do 9 metrov. Môžete si tiež vybrať voliteľné vybavenie a úroveň prevedenia.

MLT 630 105 V CP

Prevod*	H/C/CVT	**H**
Výkon motora	k (kW)	**101 (74,4)**
Značka motora	-	**Deutz**
Max. nosnosť	kg	**3000**
Max. výška zdvihu	m	**6,00**
Max. previs	m	**3,43**
Rozmery bez prídavných zariadení (Lxlxh)	m	**4,78x2,06x2,14**
Hydraulika	l/min	**104**
Hmotnosť naprázdno s vidlicami	kg	**6305**
Rýchlosť	km/h	**37**

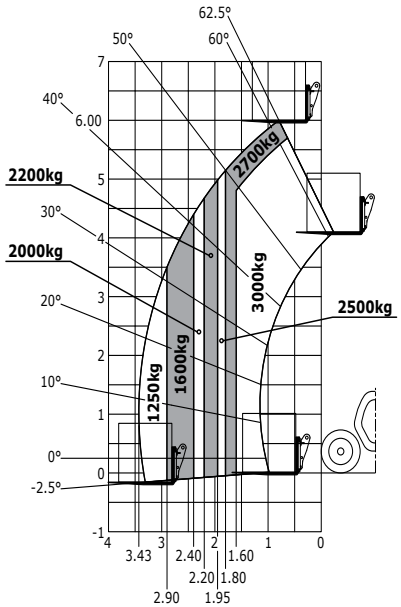

Diagram pre rôzne terény (EN 1459 B)

* H: Hydrostatický
C: Menič krútiaceho momentu
CVT: Plynule meniteľný prevod

MLT 630 105 V

Prevod*	H/C/CVT	**H**
Výkon motora	k (kW)	**101 (74,4)**
Značka motora	-	**Deutz**
Max. nosnosť	kg	**3000**
Max. výška zdvihu	m	**6,10**
Max. previs	m	**3,34**
Rozmery bez prídavných zariadení (Lxlxh)	m	**4,78 x 2,13 x 2,37**
Hydraulika	l/min	**104**
Hmotnosť naprázdno s vidlicami	kg	**6465**
Rýchlosť	km/h	**40**

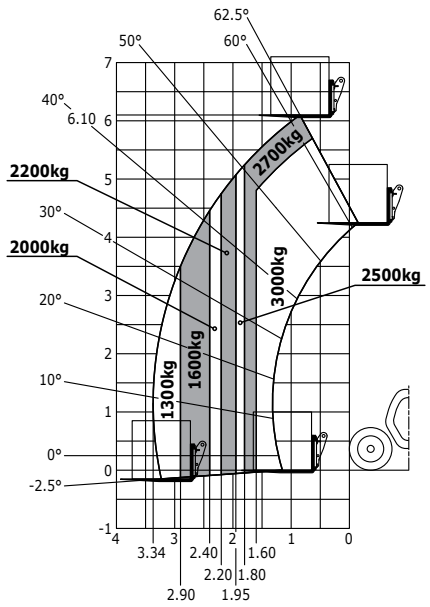

Diagram pre rôzne terény (EN 1459 B)

MLT 630 105

Prevod*	H/C/CVT	**C**
Výkon motora	k (kW)	**101 (74,4)**
Značka motora	-	**Deutz**
Max. nosnosť	kg	**3000**
Max. výška zdvihu	m	**6,10**
Max. previs	m	**3,34**
Rozmery bez prídavných zariadení (Lxlxh)	m	**4,78 x 2,13 x 2,37**
Hydraulika	l/min	**104**
Hmotnosť naprázdno s vidlicami	kg	**6615**
Rýchlosť	km/h	**40**

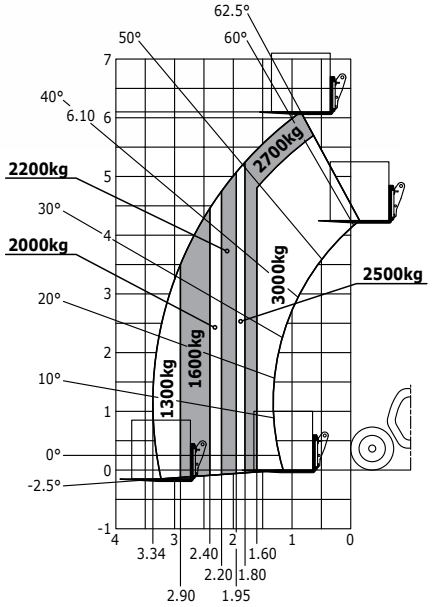

Diagram pre rôzne terény (EN 1459 B)

MLT 635 130 PS+

Prevod*	H/C/CVT	**C**
Výkon motora	k (kW)	**129 (95)**
Značka motora	-	**Deutz**
Max. nosnosť	kg	**3 500**
Max. výška zdvihu	m	**6,08**
Max. previs	m	**3,20**
Rozmery bez prídavných zariadení (Lxlxh)	m	**4,66 x 2,39 x 2,38**
Hydraulika	l/min	**150**
Hmotnosť naprázdno s vidlicami	kg	**7 405**
Rýchlosť	km/h	**40**

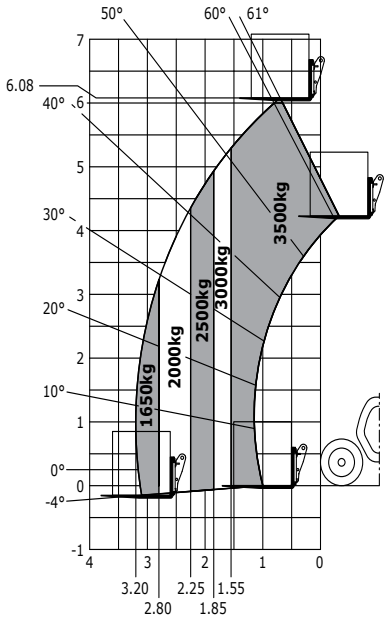

Diagram pre rôzne terény (EN 1459 B)

* H: Hydrostatický
C: Menič krútiaceho momentu
CVT: Plynule meniteľný prevod

MLT 635 140 V+

Prevod*	H/C/CVT	**CVT**
Výkon motora	k (kW)	**136 (100)**
Značka motora	-	**Deutz**
Max. nosnosť	kg	**3 500**
Max. výška zdvihu	m	**6,08**
Max. previs	m	**3,20**
Rozmery bez prídavných zariadení (Lxlxh)	m	**4,66 x 2,39 x 2,38**
Hydraulika	l/min	**170**
Hmotnosť naprázdno s vidlicami	kg	**7 405**
Rýchlosť	km/h	**40**

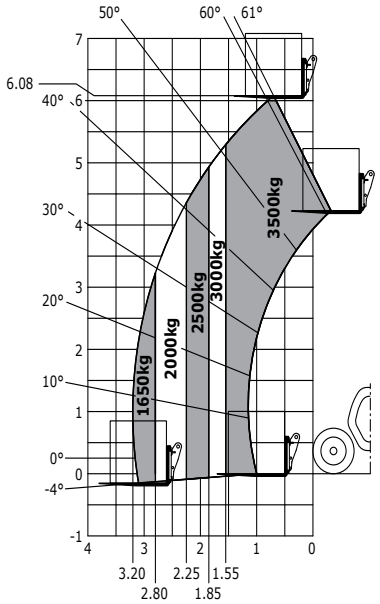

Diagram pre rôzne terény (EN 1459 B)

* H: Hydrostatický
C: Menič krútiaceho momentu
CVT: Plynule meniteľný prevod

Prevod*	H/C/CVT	C
Výkon motora	k (kW)	101 (74,4)
Značka motora	-	Deutz
Max. nosnosť	kg	3 300
Max. výška zdvihu	m	6,90
Max. previs	m	3,90
Rozmery bez prídavných zariadení (Lxlxh)	m	4,85x2,39x2,38 4,78x2,39x2,38**
Hydraulika	l/min	104/150***
Hmotnosť naprázdno s vidlicami	kg	7 015
Rýchlosť	km/h	32

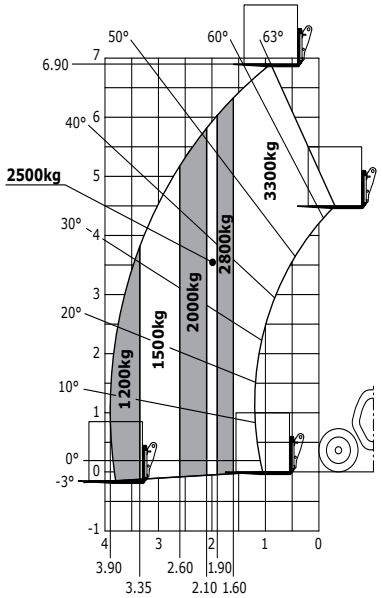

Diagram pre rôzne terény (EN 1459 B)

* H: Hydrostatický
C: Menič krútiaceho momentu
CVT: Plynule meniteľný prevod
** Bez homologizácie traktora
*** S čerpadlom „load sensing“

Prevod*	H/C/CVT	C
Výkon motora	k (kW)	129 (95)
Značka motora	-	Deutz
Max. nosnosť	kg	3 700
Max. výška zdvihu	m	6,90
Max. previs	m	3,90
Rozmery bez prídavných zariadení (Lxlxh)	m	4,97x2,39x2,38
Hydraulika	l/min	150
Hmotnosť naprázdno s vidlicami	kg	7 700
Rýchlosť	km/h	40

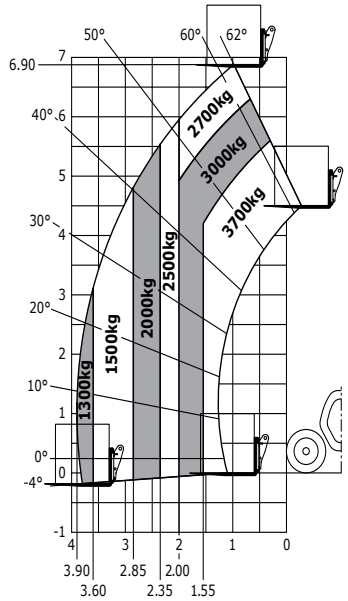

Diagram pre rôzne terény (EN 1459 B)

MLT 741 140 V+

Prevod*	H/C/CVT	**CVT**
Výkon motora	k (kW)	**136 (100)**
Značka motora	-	**Deutz**
Max. nosnosť	kg	**4100**
Max. výška zdvihu	m	**6,90**
Max. previs	m	**3,90**
Rozmery bez prídavných zariadení (Lxlxh)	m	**4,97x2,39x2,38**
Hydraulika	l/min	**170**
Hmotnosť naprázdno s vidlicami	kg	**7850**
Rýchlosť	km/h	**40**

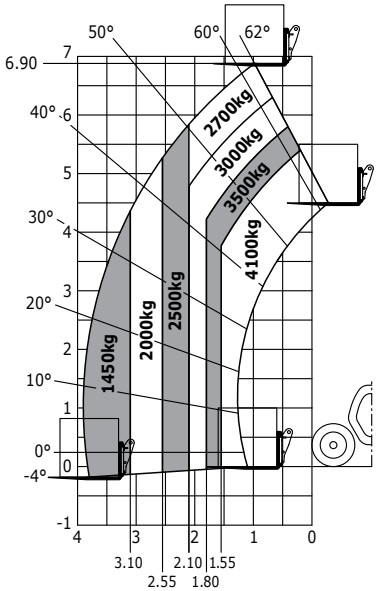

Diagram pre rôzne terény (EN 1459 B)

* H: Hydrostatický
C: Menič krútiaceho momentu
CVT: Plynule meniteľný prevod

MLT 940 140 V+

Prevod*	H/C/CVT	**CVT**
Výkon motora	k (kW)	**136 (100)**
Značka motora	-	**Deutz**
Max. nosnosť	kg	**4000**
Max. výška zdvihu	m	**9,00**
Max. previs	m	**6,50**
Rozmery bez prídavných zariadení (Lxlxh)	m	**5,12x2,39x2,38**
Hydraulika	l/min	**170**
Hmotnosť naprázdno s vidlicami	kg	**8325**
Rýchlosť	km/h	**40**

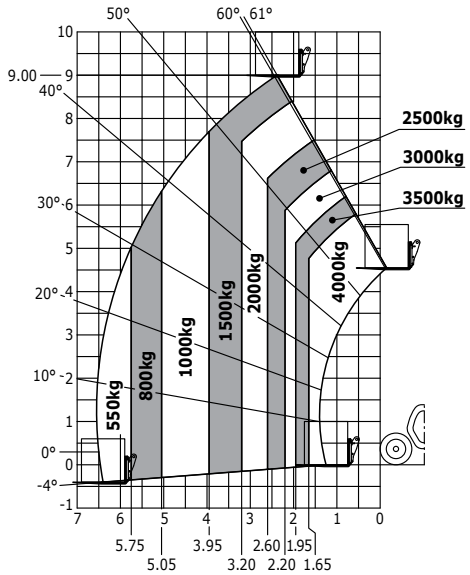

Diagram pre rôzne terény (EN 1459 B)

3 stupne výbavy

CLASSIC PREMIUM ELITE

s: štandardné / o: voliteľné / -: nedostupné

	MLT 630 V CP			MLT 630 V			MLT 630			MLT 635 PS+			MLT 635 V+			MLT 733		MLT 737 PS+			MLT 741 V+			MLT 940 V+		
Všeobecne																										
Odpruženie výložníka „Active CRC“	o	o	s	o	o	s	o	o	s	o	o	s	o	o	s	o	o	o	o	s	o	o	s	o	o	s
Manuálny plynový pedál	o	o	s	o	o	s	o	o	s	o	o	s	o	o	s	-	-	o	o	s	o	o	s	o	o	s
Automatické zarovnanie kolies	o	o	s	o	o	s	o	o	s	o	o	s	o	o	s	-	-	o	o	s	o	o	s	o	o	s
Dodatočná palivová nádrž (42 l)	o	s	s	o	s	s	o	s	s	-	-	-	-	-	-	-	-	-	-	-	-	-	-	-	-	-
Dodatočná palivová nádrž (25 l)	-	-	-	-	-	-	-	-	-	o	o	o	o	o	o	o	o	o	o	o	o	o	o	-	-	-
Manuálny otočný vidlicový záves	s	s	s	s	s	s	s	s	s	s	s	s	s	s	s	o/s	o/s	s	s	s	s	s	s	s	s	s
Automatický vidlicový záves	o	o	o	o	o	o	o	o	o	o	o	o	o	o	o	o	o	o	o	o	o	o	o	o	o	o
Rebríkové pripojenie	o	o	o	o	o	o	o	o	o	o	o	o	o	o	o	o	o	o	o	o	o	o	o	o	o	o
Hydraulický záves	o	o	o	o	o	o	o	o	o	o	o	o	o	o	o	o	o	o	o	o	o	o	o	o	o	o
Pohodlie																										
Sedadlo Grammer potiahnuté tkaninou s mechanickým odpružením	s	-	-	s	-	-	s	-	-	s	-	-	s	-	-	s	-	s	-	-	s	-	-	s	-	-
Sedadlo Grammer s pneumatickým odpružením	o	s	-	o	s	-	o	s	-	o	s	-	o	s	-	o	s	o	s	-	o	s	-	o	s	-
Sedadlo Grammer s pneumatickým nízkofrekvenčným odpružením potiahnuté tkaninou	o	o	s	o	o	s	o	o	s	o	o	s	o	o	s	o	o	o	o	s	o	o	s	o	o	s
Autorádio s tunerom (50 W)	s	-	-	s	-	-	s	-	-	s	-	-	s	-	-	s	-	s	-	-	s	-	-	s	-	-
Autorádio USB s technológiou bluetooth a integrovaným mikrofónom (100 W)	o	s	-	o	s	-	o	s	-	o	s	-	o	s	-	o	s	o	s	-	o	s	-	o	s	-
Autorádio USB s technológiou bluetooth a vzdialeným mikrofónom (100 W)	o	o	s	o	o	s	o	o	s	o	o	s	o	o	s	o	o	o	o	s	o	o	s	o	o	s
Manuálna klimatizácia	o	s	-	o	s	-	o	s	-	o	s	-	o	s	-	o	s	o	s	-	o	s	-	o	s	-
Klimatizácia s automatickou reguláciou	o	o	s	o	o	s	o	o	s	o	o	s	o	o	s	o	o	o	o	s	o	o	s	o	o	s
Obrazovka „Harmony“	s	s	-	s	s	-	s	s	-	s	s	-	s	s	-	s	s	s	s	-	s	s	-	s	s	-
Obrazovka „vision“ (17,8 cm)	o	o	s	o	o	s	o	o	s	o	o	s	o	o	s	-	-	o	o	s	o	o	s	o	o	s
Elektrická energia/Bezpečnosť																										
Pracovné zadné a predné osvetlenie (x4: 2 predné + 2 zadné)	s	-	-	s	-	-	s	-	-	s	-	-	s	-	-	s	-	s	-	-	s	-	-	s	-	-
Pracovné zadné a predné LED osvetlenie (x4: 2 predné + 2 zadné)	o	s	s	o	s	s	o	s	s	o	s	s	o	s	s	o	s	o	s	s	o	s	s	o	s	s
Doplnkový predný stierač	o	s	s	o	s	s	o	s	s	o	s	s	o	s	s	o	s	o	s	s	o	s	s	o	s	s
Elektrické spätné zrkadlo s rozmrazovaním	o	o	s	o	o	s	o	o	s	o	o	s	o	o	s	-	-	o	o	s	o	o	s	o	o	s
LED +	o	o	o	o	o	o	o	o	o	o	o	o	o	o	o	-	-	o	o	o	o	o	o	o	o	o
Pracovné LED svetlá na výložníku (2x)	o	o	o	o	o	o	o	o	o	o	o	o	o	o	o	o	o	o	o	o	o	o	o	o	o	o
Rovná strešná mreža (-2 cm celkovej výšky)	o	-	-	-	-	-	-	-	-	-	-	-	-	-	-	-	-	-	-	-	-	-	-	-	-	-
Hydraulika																										
Easy Connect System (ECS)	s	s	s	s	s	s	s	s	s	s	s	s	s	s	s	s	s	s	s	s	s	s	s	s	s	s
Nútený chod	o	o	s	o	o	s	o	o	s	o	o	s	o	o	s	o	o	o	o	s	o	o	s	o	o	s
Zablokovanie hydrauliky prídavného zariadenia	o	o	o	o	o	o	o	o	o	o	o	o	o	o	o	o	o	o	o	o	o	o	o	o	o	o
Vratné potrubie k nádrži	o	o	o	o	o	o	o	o	o	o	o	o	o	o	o	o	o	o	o	o	o	o	o	o	o	o
Zadné hydraulické pripojovacie zariadenie s dvojitým efektom	o	o	o	o	o	o	o	o	o	o	o	o	o	o	o	o	o	o	o	o	o	o	o	o	o	o
Elektromagnetický ventil pre 2 hydraulické funkcie na hlave výložníka	o	o	o	o	o	o	o	o	o	o	o	o	o	o	o	o	o	o	o	o	o	o	o	o	o	o
Hydraulické brzdy prívesu	s	s	s	s	s	s	s	s	s	s	s	s	s	s	s	o/s	o/s	s	s	s	s	s	s	s	s	s
Regenerative Hydraulics	-	-	-	-	-	-	-	-	-	o	o	o	o	s	s	-	-	o	o	o	o	s	s	o	s	s
Intelligent Hydraulics	-	-	-	-	-	-	-	-	-	o	o	o	o	o	s	-	-	o	o	o	o	o	s	o	o	s

VOĽBA PRÍDAVNÝCH ZARIADENÍ MANITOU

CRS - lopata s mobilným rotorom

Umožňuje triedenie siláže na kopu a prevzdušnenie, takže je priamo stráviteľná zvieratami. Zanecháva čistú prednú časť rezu a obmedzuje kvasenie.

BSB - Lopata s roštom

Určená na repu a iné koreňové plodiny a hľuzy, umožňuje vypadnutie zeminy a ďalších nečistôt.

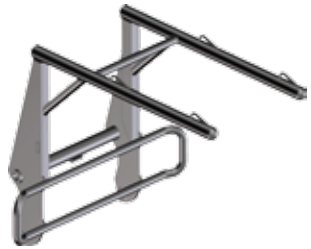

HBB - Manipulátor na veľkoobjemové vrecia Big bag

Bezpečne prenesie 1 až 4 vrecia Big bag. Zvyšuje efektivitu nakládky alebo vykládky.

SHG - Krájač - rezač siláže

Prídavné zariadenie umožňujúce dokonalé rezanie všetkých siláží, ktoré obmedzuje kvasenie krmiva. Kvalita krmiva a jeho nutričná hodnota sú zachované.

SHB - Lopata na krájanie-rezanie siláže

Prídavné zariadenie umožňujúce dokonalé rezanie kukuričnej alebo trávovej siláže, ktoré obmedzuje kvasenie krmiva. Kvalita krmiva a jeho nutričná hodnota sú zachované. Jeho lopata umožňuje manipuláciu s obilninami, minerálnymi doplnkami atď. bez toho, aby sa zmenilo prídavné zariadenie.

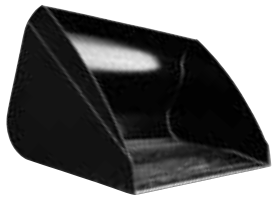

CBA - Poľnohospodárska lopata

Ideálne lopata na manipuláciu s poľnohospodárskym veľkoobjemovým tovarom: obilniny, repa atď. Zaručená ľahkosť, pevnosť a výkon. Dostupné vo verzii so skrutkovanou reverzibilnou opotrebovateľnou lištou 500 HB (LDR).

CBR - triediaca lopata

Lopata prispôsobená na manipuláciu s ťažkými materiálmi (max. 2100 kg/m3). Posilnená štruktúra za účelom zlepšenia trvácnosti. Dostupné vo verzii so skrutkovanou reverzibilnou opotrebovateľnou lištou 500 HB (LDR).

CGD - Lopata na krájanie-distribúciu siláže

CGD rýchlo distribuuje siláž (alebo už pripravenú zmes) zvieratám, aby bola zabezpečená optimálna efektivita.

SCC - Zametač - zhrňovač

Pozametajte, pozbierajte alebo zhrňte: nič viac nepotrebujete! CCS zametač ponúka konkurenčné riešenia a dokonalú kvalitu práce. Príslušenstvo určené pre ľahké alebo stredne intenzívne používanie.

FMG - Vysokokapacitné vidlice na hnoj

Vysokokapacitné prídavné zariadenie pre manipuláciu so slameným hnojom. Vyšší výkon a priepustnosť so zaručenou viditeľnosť.

CBG MS - Lopata s mechanicky zváraným drapákom

Viacúčelový nástroj, ktorý umožňuje prenášať krmivo, hnoj a veľkoobjemový poľnohospodársky tovar. Objem 1695 l (rýpadlo zatvorené) zaručuje neporovnateľný výkon.

CBG FO - Lopata s kovaným drapákom

Lopata, ktorá umožňuje presne odrezať kopu siláže a prenášať hnoj. Objem 1695 l (rýpadlo zatvorené) zaručuje neporovnateľný výkon.

Kliešte na balíky

Hranaté, guľaté alebo balené? Spoločnosť Manitou ponúka širokú škálu riešení, ktoré umožňujú bezpečnú prácu, efektivitu a zachovanie kvality vašich balíkov.

Objavte všetky naše prídavné zariadenia na stránke manitou.com

ŤAŽNÉ ZARIADENIA

Všetky stroje NewAg* sú homologizované ako poľnohospodársky traktor. Umožňujú vám ťahanie brzdených prípojných vozidiel po pozemných komunikáciách.

Štandardné ručné ťažné zariadenie
Rotačný systém** pre zvýšenie bezpečnosti v prípade prevrátenia prípojného vozidla.

Automatické ťažné zariadenie
Efektívne a ľahko použiteľné riešenie: Nemusíte vychádzať z kabíny, aby ste pripojili prípojné vozidlo. Cúvajte, až kým sa krúžok prípojného vozidla nevsunie do háku: zaistenie je automatické!

Rebríkové pripojenie so širokou škálou hákov
(jednoduchý hák, automatické, guľa, pevná skrutka)
Jeho systém klzníc a systém na zaisťovanie modulov pomocou páky mu navyše poskytuje veľmi jednoduché použitie.

Hydraulický hák
Najlepšie riešenie pre plošiny, ktorých krúžok je blízko k zemi, keď sú odpojené: je to hák, ktorý ho vždy nájde! Pripojenie z kabíny bez námahy a bez pohybu.

*Možnosť výberu MLT 733 bez homologizácie ako traktor.
**Pevný hák MLT 733 bez homologizácie traktora.

MODELOVÝ RAD ŤAŽNÝCH ZARIADENÍ

Štandardné ručné ťažné zariadenie

Automatické ťažné zariadenie

Rebríkové pripojenie so širokou škálou hákov

Hydraulický hák

MANITOU
MANITOU

MANITOU VÁS SPREVÁDZA!

Spoločnosť Manitou vám ponúka širokú škálu produktov a služieb, ktoré vyhovujú vašim potrebám, aby ste mohli manipulátor používať počas celého roka.

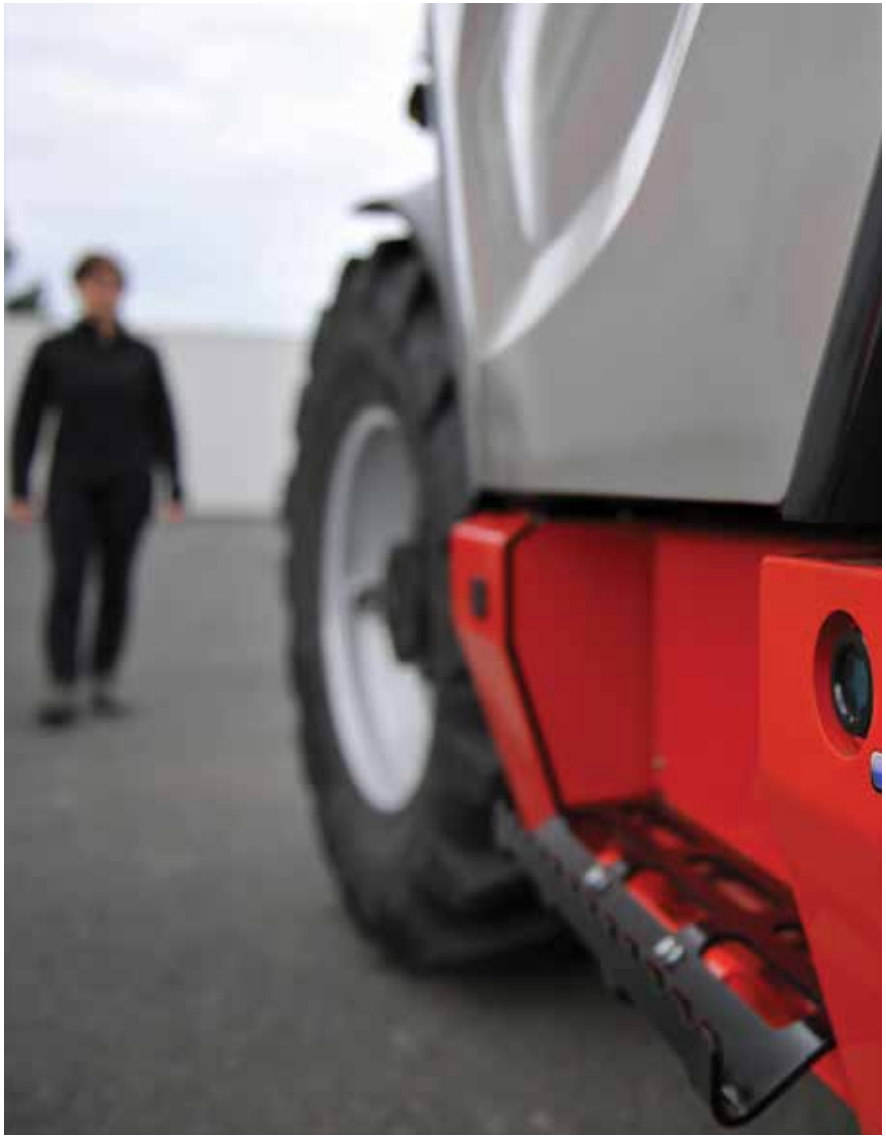

Odbornosť a služby
každý deň

Váš predajca Manitou Vám zaručuje plnú škálu služieb vo všetkých fázach života vášho stroja. Bude vás sprevádzať a prispôsobí sa vašim potrebám, aby vám poskytol najlepšie riešenie.

1 400 predajcov
k vašim službám

Sieť Manitou pokrýva viac ako 120 krajín sveta. Celkovo je k vašim službám pri nákupe alebo po predaji pripravených viac ako 2000 odborných technikov, ktorí sú špeciálne vyškolení v oblasti technológií spoločnosti Manitou.

- **Sieť predajcov**
  Sieť odborníkov k vašim službám bez ohľadu na vaše podnikanie (poľnohospodárstvo, stavebníctvo, priemysel).

- **Zmluvy na údržbu**
  3 stupne zmlúv, ktoré sa prispôsobia vašim potrebám: Initial, Advanced, Excellence. Zverte údržbu zariadenia vášmu predajcovi.

- **Financovanie**
  Prenajať alebo kúpiť? Nech je vaše podnikanie akékoľvek, uľahčite si vašu investíciu s použitím financovania alebo lízingu od Manitou Finance.

- **Predĺženie záruky**
  S Maniplus si môžete rozšíriť záruku na váš stroj Manitou až na obdobie 5 rokov. Používajte vaše zariadenie s pokojnou mysľou.

- **Pripojené riešenie**
  Easy Manager je jednoduchý a flexibilný nástroj na správu, optimalizáciu a zabezpečenie prevádzkového monitorovania vašich strojov.

- **Použité zariadenie**
  Hľadáte použité zariadenie? Sieť Manitou vás pri tom sprevádza. Navštívte vášho predajcu alebo stránku used.manitou.com, na ktorej sa ponúkajú použité zariadenia.

- **Originálne náhradné diely**
  S viac ako 70 000 disponibilnými položkami vám váš predajca spoločnosti Manitou ponúka... odbornosť a služby každý deň!

REDUCE
Vízia skupiny Manitou

Koncepcia REDUCE si kladie za cieľ zlepšiť kvalitu pracovného života používateľov našich strojov pre zvýšenie produktivity a ochrany životného prostredia. Vyžaduje si transparentné údaje o spotrebe, zníženie emisií, povedomie o celkových nákladoch na vlastníctvo (TCO) a väčšiu pozornosť venovanú zdraviu a bezpečnosti používateľov.

Naozaj poznáte náklady na vlastníctvo vášho zariadenia?

REDUCE TCO (Total Cost of Ownership) vás lepšie informuje o rozložení nákladov vášho stroja a pomôže vám optimalizovať ziskovosť vášho produktívneho nástroja.

Vypočítajte si vaše TCO na stránke tco.manitou.com

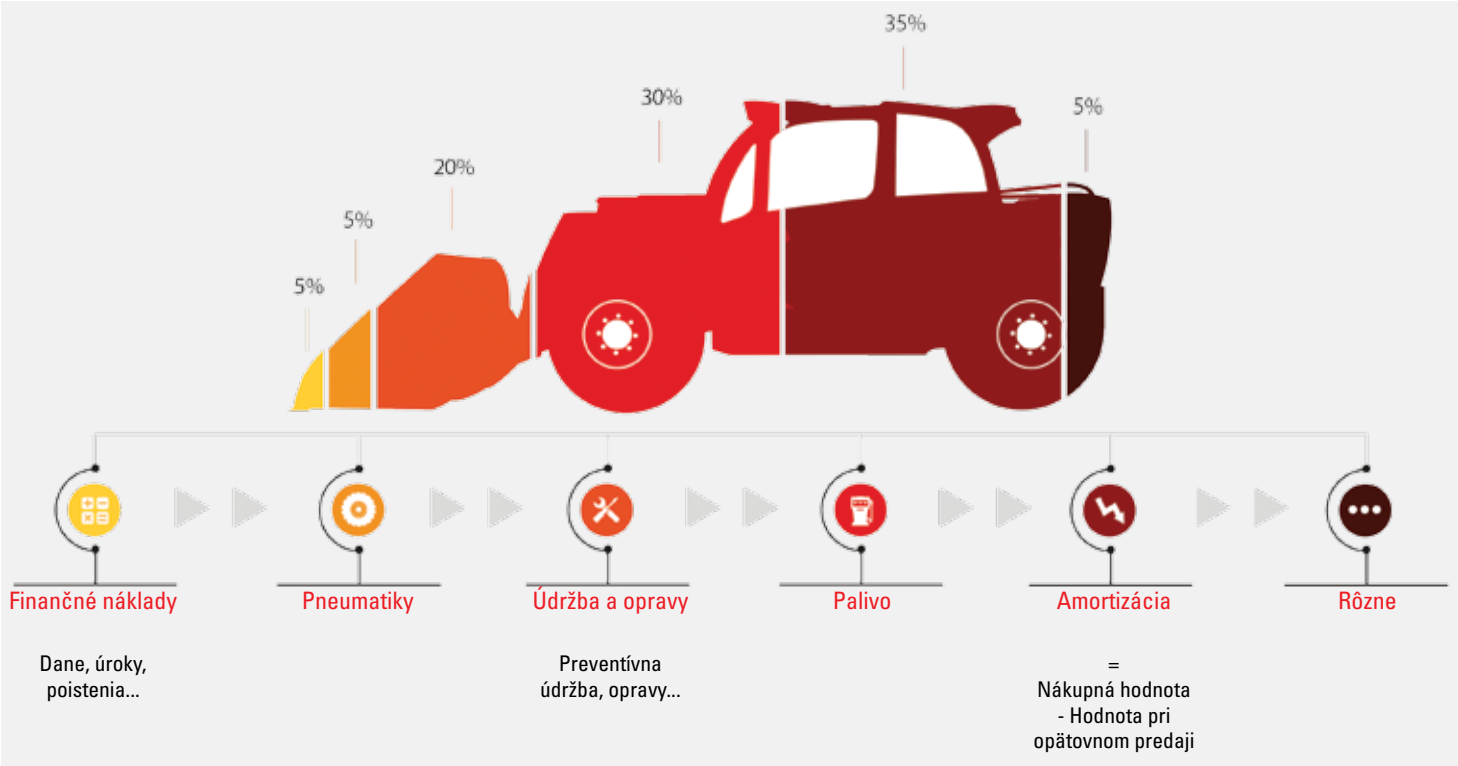

Čo je to TCO?

TCO (Total Cost of Ownership) je ukazovateľ celkových nákladov na vlastníctvo majetku, ktorý je skôr známy ako náklady na používanie. Tento ukazovateľ berie do úvahy nielen fixné náklady (nákup, úrok, prenájom, zostatková hodnota...), ale aj všetky variabilné náklady (údržba, školenie používateľov...) vzťahujúce sa na používanie vášho stroja.

Poznáte spotrebu vášho stroja?

Na rozdiel od automobilového sektora nie je sektor manipulácie s materiálom štandardizovaným cyklom. Preto sme vytvorili transparentný vnútorný protokol pre komunikáciu našich meraní spotreby našich strojov. Aby sme vám mohli poskytovať spoľahlivé, jasné a transparentné informácie, boli tieto údaje overené uznávanou organizáciou.

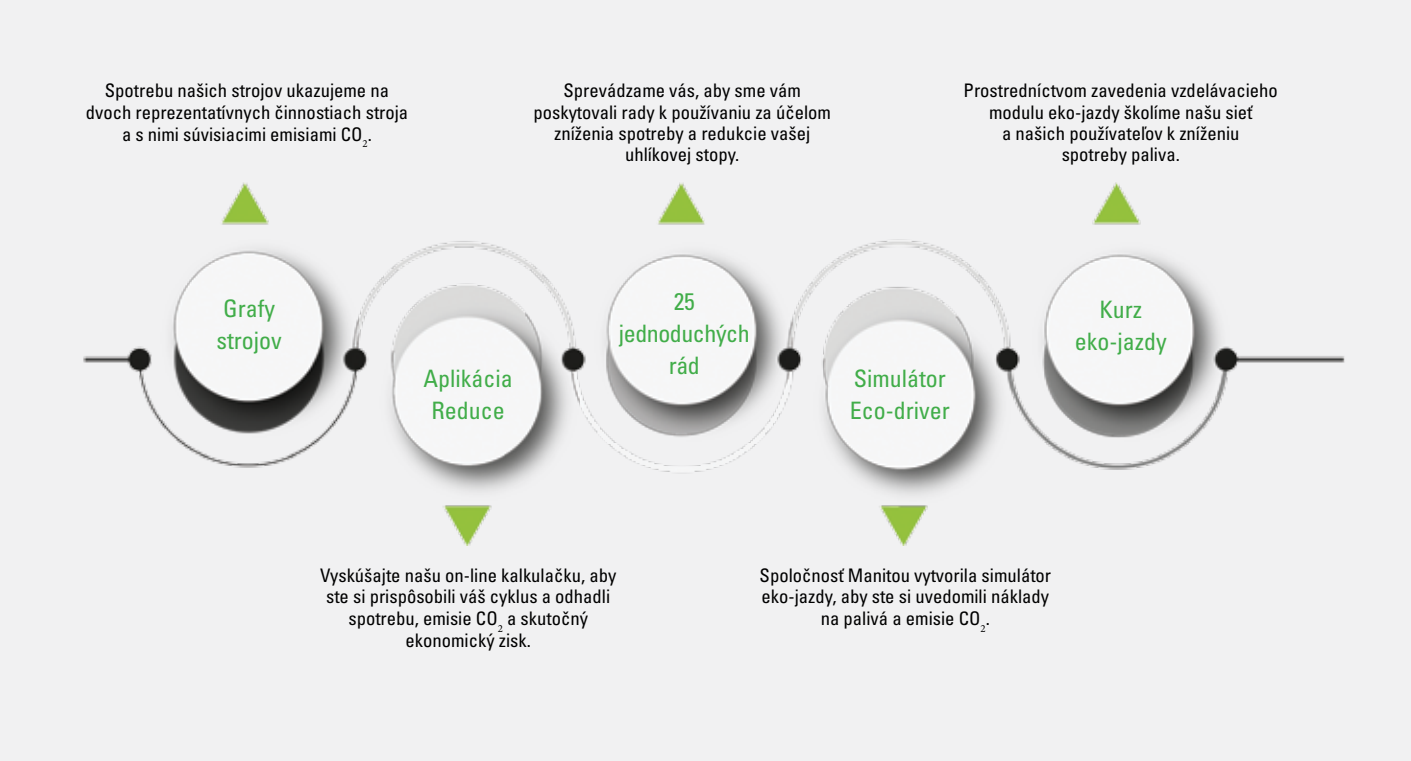

REDUCE Fuel Eco-Program vám transparentne oznamuje spotrebu paliva a emisie CO2 z našich strojov MLT, MT a plošín.

Vypočítajte si spotrebu palivana stránke
reduce.manitou.com

Váš predajca:

MANITOU
HANDLING YOUR WORLD

Sídlo spoločnosti
B.P. 249 - 430 rue de l'Aubinière - 44158 Ancenis Cedex - Francúzsko
Tel: 00 33 (0)2 40 09 10 11 - Fax: 00 33 (0)2 40 09 10 97

700612SK_D_0417_MLT_NewAg_Range

Táto publikácia obsahuje opis verzií a možnosti konfigurácie produktov Manitou ktoré sa môžu líšiť v závislosti od zariadenia. Zariadenia uvedené v tejto brožúre môžu byť štandardné, voliteľné alebo nedostupné v závislosti na verzii. Spoločnosť Manitou si vyhradzuje právo kedykoľvek a bez predchádzajúceho upozornenia meniť popísané a zobrazené špecifikácie. Uvedené špecifikácie nie sú záväzné. Bližšie informácie získate od vášho predajcu Manitou. Mimozmluvný dokument. Prezentácia nezmluvných produktov. Neúplný zoznam špecifikácií. Logá a vizuálna identita firmy sú majetkom spoločnosti Manitou a nemôžu byť použité bez jej súhlasu. Všetky práva vyhradené. Fotografie a diagramy v tejto brožúre sú poskytované len pre informatívne účely. Manitou BF SA - akciová spoločnosť s predstavenstvom - Základný kapitál: 39 547 824 EUR - 857 802 508 RCS Nantes